SERIE EZ: EZ8

http://tiny.cc/EZ8seriesEN

MAX CAPACITÀ SOLLEVAMENTO	CAPACITÀ BATTERIA	VELOCITÀ	PORTATA IDRAULICA	ALTEZZA BRACCIO
1420 kg	21,5 kWh	12 km/h	35 l/min	2,98 m

100% ELECTRIC

Li ION BATTERY

CARICATORE INTELLIGENTE

21,5 KWh CAPACITÀ

2 MOTORI ELETTRICI

RICARICA RAPIDA

ZERO EMISSIONI

LUNGA AUTONOMIA

Modello	EZ 8
Trasmissione	Idrostatica
Velocità massima (1)	12 km/h
Portata idraulica accessori	35 l/min
Altezza massima braccio	2,98 m
Carico di ribaltamento max. (2)	1780 kg
Capacità di sollevamento max. (3)	1420 kg
Forza di strappo / 50 cm	1700 kg
Forza di spinta (c)	2050 kgf
Pressione media al suolo (pneum. standard)	958 kg/m²
Raggio di sterzata: interno/esterno	825/2090 mm
Pneumatici standard (profilo Tractor)	26X12.00-12 ET-50
Peso	1570 kg
Codice	**C963021**
EZ8 Pack 1 (Aci con joystick multifunzione)	**C963022**

(1) Velocità massima raggiungibile con i pneumatici di diametro maggiore disponibili, su superficie piana e macchina senza attrezzature installate.
(2) Carico di ribaltamento con macchina non sterzata, braccio non esteso e appena sollevato da terra e zavorre. Il peso dell'accessorio è compreso.
(3) Capacità di sollevamento massima, con macchina non sterzata, braccio non esteso e appena sollevato da terra e zavorre. Il peso dell'accessorio è compreso.
(4) L'autonomia della macchina varia in maniera considerevole in base al tipo di utilizzo e all'attrezzatura installata.
(5) Con Stazione di ricarica rapida MultiOne
Nota: fare riferimento al manuale di istruzioni per il diagramma di carico completo.

Sistema elettrico e batteria	
Batteria	LiFePO4
Potenza batteria	21,5 kWh
Motori elettrici	2
Caricabatteria	Integrato
Tipo caricabatteria	Monofase, sigillato
Tensione di alimentazione	110 - 230 ± 10% VAC
Frequenza di alimentazione	50 ÷ 60 Hz
Corrente assorbita	Max. 14 A
Corrente di ricarica (230 VAC)	Max. 60 A
Corrente di ricarica (120 VAC)	Max. 30 A
Tipo presa caricabatteria	Schuko, CEE 7/7
Protezione	Corto circuito e inversione di polarità

Ciclo di lavoro giornaliero in ore (4)

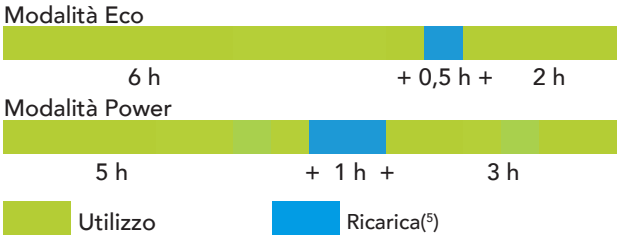

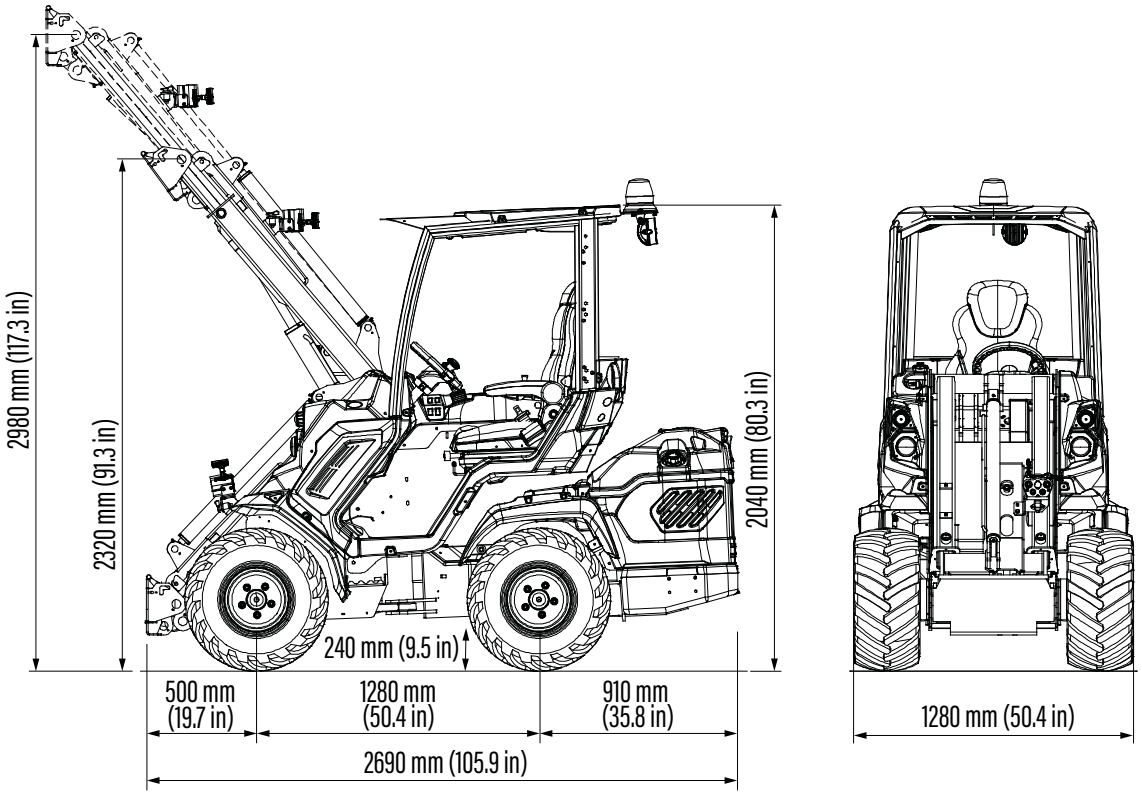

Pneumatici	Altezza	Larghezza
23X8.50-12	2020 mm	1070 mm
23X10.50-12 ET-25	2020 mm	1130 mm
26X12.00-12 ET-50	2040 mm	1280 mm
27X8.50-15	2080 mm	1070 mm
27X10.50-15	2080 mm	1150 mm

CARATTERISTICHE

- Doppio motore elettrico.
- Batteria agli ioni di litio.
- Caricabatteria integrato
- Stazione di ricarica rapida opzionale.
- Zero gas di scarico.
- Basse emissioni sonore
- Sistema di recupero dell'energia in frenata.
- Trasmissione idrostatica 4WD con motori Direct Drive a pistoni radiali.
- ACI con joystick multifunzione (22 funzioni) con Pack 1.
- Braccio telescopico ad doppia H con parallelogramma.
- Joystick a 4 funzioni.
- Freno di stazionamento automatico a dischi multipli.
- Multiconnettore idraulico.
- ROPS-FOPS Livello I.
- Strumento digitale multifunzione con funzione "service" e schermo LCD.
- 2 fari lavoro anteriori a led.
- Sedile ergonomico con sospensione regolabile, con braccioli e cintura di sicurezza.
- Pannelli indistruttibili.

SERIE EZ: EZ8 LONG RANGE

http://tiny.cc/EZ8seriesEN

NEW

LONG RANGE

MAX CAPACITÀ SOLLEVAMENTO	CAPACITÀ BATTERIA	VELOCITÀ	PORTATA IDRAULICA	ALTEZZA BRACCIO
1420 kg	29,2 kWh	12 km/h	35 l/min	2,98 m

100% ELECTRIC

Li ION BATTERY

CARICATORE INTELLIGENTE

29,2 KWh CAPACITÀ

2 MOTORI ELETTRICI

RICARICA RAPIDA

ZERO EMISSIONI

LUNGA AUTONOMIA

Modello	EZ 8 Long Range
Trasmissione	Idrostatica
Velocità massima (1)	12 km/h
Portata idraulica accessori	35 l/min
Altezza massima braccio	2,98 m
Carico di ribaltamento max. (2)	1780 kg
Capacità di sollevamento max. (3)	1420 kg
Forza di strappo / 50 cm	1700 kg
Forza di spinta (c)	2050 kgf
Pressione media al suolo (pneum. standard)	958 kg/m²
Raggio di sterzata: interno/esterno	825/2090 mm
Pneumatici standard (profilo Tractor)	26X12.00-12 ET-50
Peso	1570 kg
Codice	**C963023**
EZ8 Long Range Pack 1 (Aci con joystick multifunzione)	**C963024**

Sistema elettrico e batteria	
Batteria	LiFePO4
Potenza batteria	29,2 kWh
Motori elettrici	2
Caricabatteria	Integrato
Tipo caricabatteria	Monofase, sigillato
Tensione di alimentazione	110 - 230 ± 10% VAC
Frequenza di alimentazione	50 ÷ 60 Hz
Corrente assorbita	Max. 14 A
Corrente di ricarica (230 VAC)	Max. 60 A
Corrente di ricarica (120 VAC)	Max. 30 A
Tipo presa caricabatteria	Schuko, CEE 7/7
Protezione	Corto circuito e inversione di polarità

(1) Velocità massima raggiungibile con i pneumatici di diametro maggiore disponibili, su superficie piana e macchina senza attrezzature installate.
(2) Carico di ribaltamento con macchina non sterzata, braccio non esteso e appena sollevato da terra e zavorre. Il peso dell'accessorio è compreso.
(3) Capacità di sollevamento massima, con macchina non sterzata, braccio non esteso e appena sollevato da terra e zavorre. Il peso dell'accessorio è compreso.
(4) L'autonomia della macchina varia in maniera considerevole in base al tipo di utilizzo e all'attrezzatura installata.
(5) Con Stazione di ricarica rapida MultiOne
Nota: fare riferimento al manuale di istruzioni per il diagramma di carico completo.

Ciclo di lavoro giornaliero in ore (4)

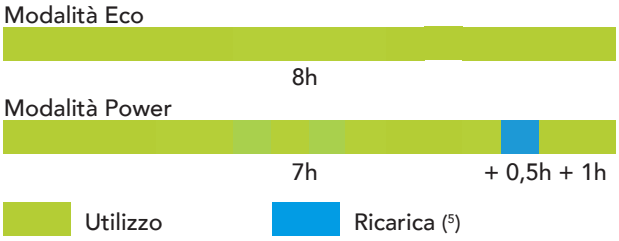

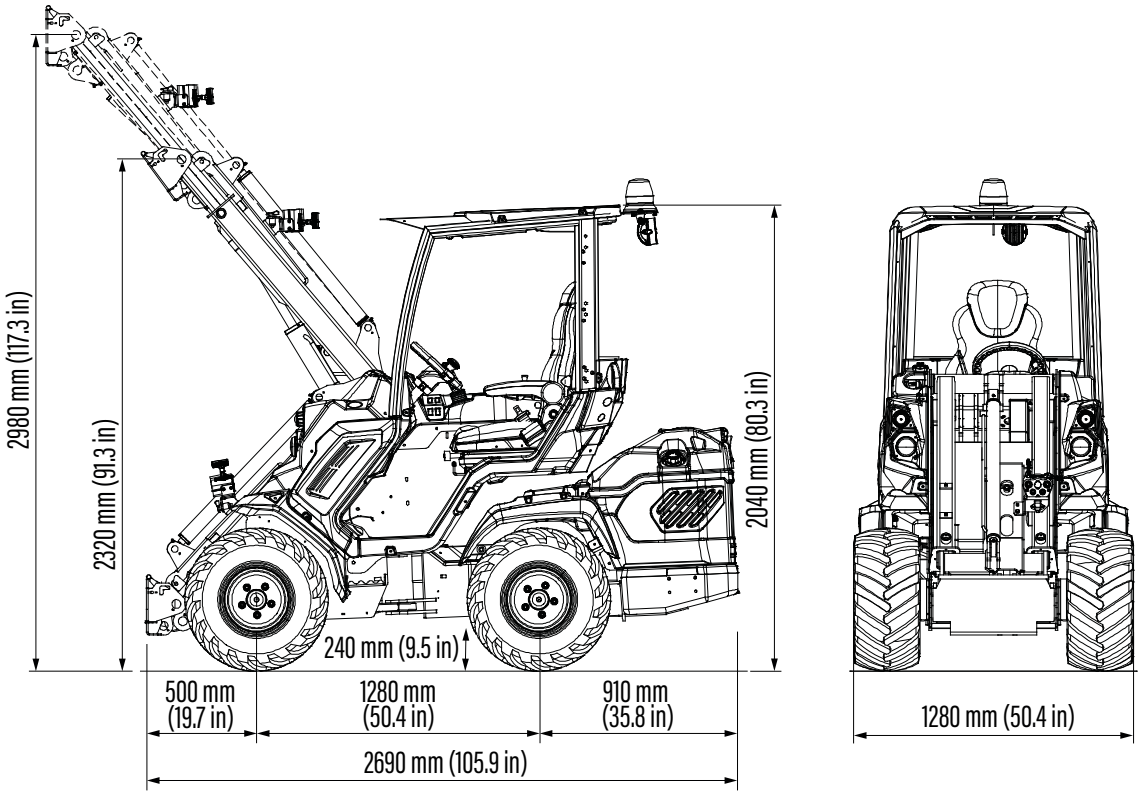

Pneumatici	Altezza	Larghezza
23X8.50-12	2020 mm	1070 mm
23X10.50-12 ET-25	2020 mm	1130 mm
26X12.00-12 ET-50	2040 mm	1280 mm
27X8.50-15	2080 mm	1070 mm
27X10.50-15	2080 mm	1150 mm

CARATTERISTICHE

- Doppio motore elettrico.
- Batteria agli ioni di litio.
- Caricabatteria integrato
- Stazione di ricarica rapida opzionale.
- Zero gas di scarico.
- Basse emissioni sonore
- Sistema di recupero dell'energia in frenata.
- Trasmissione idrostatica 4WD con motori Direct Drive a pistoni radiali.
- ACI con joystick multifunzione (22 funzioni) con Pack 1.
- Braccio telescopico ad doppia H con parallelogramma.
- Joystick a 4 funzioni.
- Freno di stazionamento automatico a dischi multipli.
- Multiconnettore idraulico.
- ROPS-FOPS Livello I.
- Strumento digitale multifunzione con funzione "service" e schermo LCD.
- 2 fari lavoro anteriori a led.
- Sedile ergonomico con sospensione regolabile, con braccioli e cintura di sicurezza.
- Pannelli indistruttibili.

EZ 5 / EZ 8 - STAZIONE DI RICARICA RAPIDA

RICARICA RAPIDA

ALTA EFFICIENZA RISPARMIO ENERGETICO

PROTEZIONE DELLA BATTERIA

FLESSIBILITÀ

Modelli	95A	160A
Tensione di alimentazione	400 V ± 15 % - 50/60 Hz	
Corrente Nom. Assorbita	9 A	13 A
Spina Rete	CEE 16A 400V 3P+T	
Cavi Batteria (mm^2)	25	35
Tensione di uscita	48V	
Corrente di uscita	95 A	160 A
Peso	50 kg	
Codice	**C883809**	**C883808**

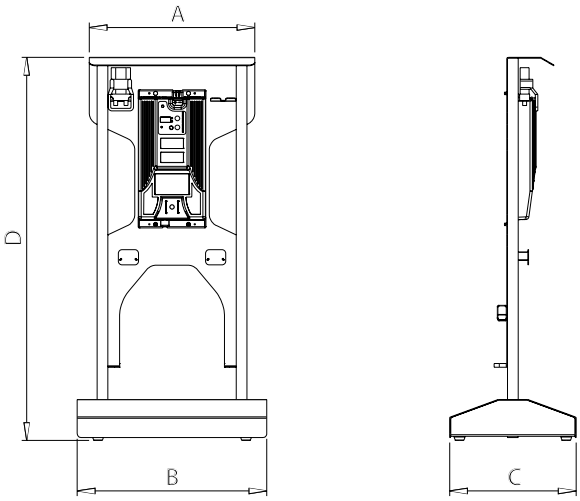

Dimensioni (cm)			
A	B	C	D
65,5	75	50	151,5

CARATTERISTICHE

- Progettata per EZ 5 e EZ 8
- Ricarica rapida. 1 ora di carica:
  - EZ 5 - 60% di carica (con stazione di ricarica 95A)
  - EZ 8 - 50% di carica (con stazione di ricarica 160A)
- Comunicazione CAN bus per garantire una ricarica efficiente e veloce.
- Efficienza massima: 93%
- Display LCD
- Raffreddamento ad aria forzata
- Piastra di attacco MultiOne

EZ 7 / EZ 8 - OPZIONI

Opzioni	Codice
Adattatore multiconnettore/attacchi rapidi	C880221
Barra protezione laterale	C883020
Catene da neve per ruote 23x10.50-12, set di 2	C880046
Catene da neve per ruote 23x8.50-12, set di 2	C880041
Catene da neve per ruote 26x12.00-12, set di 2	C880042
Catene da neve per ruote 27x8.50-15, set di 2	C880045
Distanziali per ruota da 10 mm (max 1 pz. per ruota)	C880090
Distanziali per ruota da 55 mm (max 1 pz. per ruota), set di 4	C885010
Gancio traino (non compatibile con C883036)	C885014
Gancio traino a tubo da 2" (non compatibile con C883036)	C883062
GPS biridezionale	C883075
Kit per braccio flottante	C883011
Lampeggiante	C883039
Lato dx in policarbonato cabina smart	C883034
Lunotto posteriore in policarbonato cabina smart	C883035
Parabrezza in policarbonato cabina smart	C883000
Paraurti posteriore con protezioni laterali (non compatibile con C883062, C885014 e C880031)	C883036
Piastra aggancio/sgancio automatico	C880015
Piastra attacco posteriore (non compatibile con C883036)	C880031
Pneumatici Turf 23x10.50-12 ET-25, set di 4	C884008
Pneumatici Turf 23x8.50-12, set di 4	C884006
Pneumatici Turf 26x12.00-12 ET-50, set di 4	C884010
Pneumatici Skid 27x10.50-15, set di 4	C884012
Pneumatici Skid 27x8.50-15, set di 4	C884011
Pneumatici Tractor 23x10.50-12 ET-25, set di 4	C884007
Pneumatici Tractor 23x8.50-12, set di 4	C884005
Specchietti retrovisori	C880081
Stazione di ricarica rapida 160A (solo per EZ8)	C883808
Stazione di ricarica rapida 95A (solo per EZ8)	C883809