SERIE EZ: EZ7

http://tiny.cc/EZ7seriesEN

MAX CAPACITÀ SOLLEVAMENTO	CAPACITÀ BATTERIA	VELOCITÀ	PORTATA IDRAULICA	ALTEZZA BRACCIO
1650 kg	16,5 kWh	12 km/h	35 l/min	2,98 m

100% ELECTRIC

CARICATORE INTELLIGENTE

16,5 KWh CAPACITÀ

2 MOTORI ELETTRICI

LUNGA AUTONOMIA

ZERO EMISSIONI

Modello	EZ 7
Trasmissione	Idrostatica
Velocità massima (1)	12 km/h
Portata idraulica accessori	35 l/min
Altezza massima braccio	2,98 m
Carico di ribaltamento max. (2)	2070 kg
Capacità di sollevamento max. (3)	1650 kg
Forza di strappo / 50 cm	1700 kg
Forza di spinta (c)	2050 kgf
Pressione media al suolo (pneum. standard)	1135 kg/m²
Raggio di sterzata: interno/esterno	825/2090 mm
Pneumatici standard (profilo Tractor)	26X12.00-12 ET-50
Peso	1860 kg
Codice	**C962021**
EZ7 Pack 1 (Aci con joystick multifunzione)	**C962022**

Sistema elettrico e batteria	
Batteria	Piombo-Acido
Potenza batteria	16,5 kWh
Motori elettrici	2
Caricabatteria	Integrato
Tipo caricabatteria	Monofase, sigillato
Tensione di alimentazione	110 - 230 ± 10% VAC
Frequenza di alimentazione	50 ÷ 60 Hz
Corrente assorbita	Max. 14 A
Corrente di ricarica (230 VAC)	Max. 60 A
Corrente di ricarica (120 VAC)	Max. 30 A
Tipo presa caricabatteria	Schuko, CEE 7/7
Protezione	Corto circuito e inversione di polarità

Ciclo di lavoro giornaliero in ore (4)

Modalità Eco

5 h

Modalità Power

4 h

Tempo di utilizzo

(1) Velocità massima raggiungibile con i pneumatici di diametro maggiore disponibili, su superficie piana e macchina senza attrezzature installate.
(2) Carico di ribaltamento con macchina non sterzata, braccio non esteso e appena sollevato da terra e zavorre. Il peso dell'accessorio è compreso.
(3) Capacità di sollevamento massima, con macchina non sterzata, braccio non esteso e appena sollevato da terra e zavorre. Il peso dell'accessorio è compreso.
(4) L'autonomia della macchina varia in maniera considerevole in base al tipo di utilizzo e all'attrezzatura installata.
Nota: fare riferimento al manuale di istruzioni per il diagramma di carico completo.

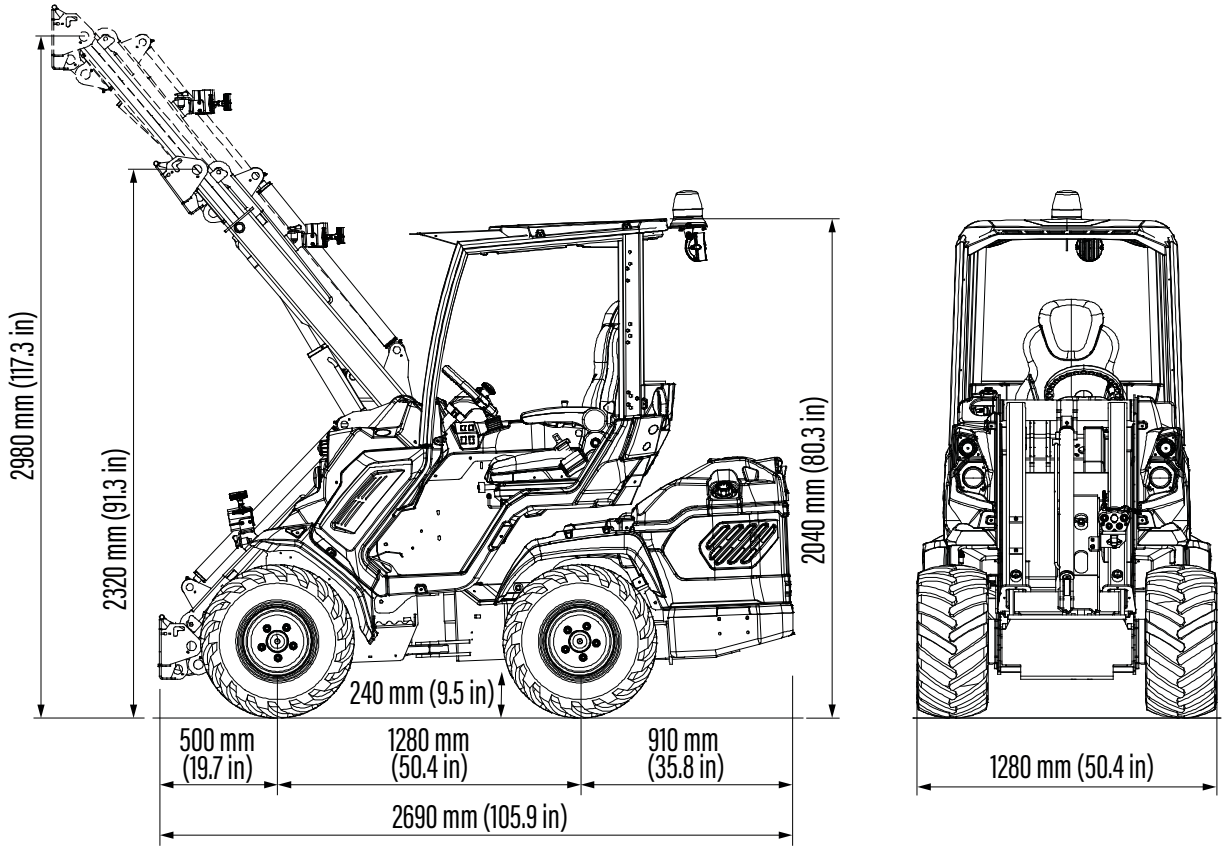

Pneumatici	Altezza	Larghezza
23X8.50-12	2020 mm	1070 mm
23X10.50-12 ET-25	2020 mm	1130 mm
26X12.00-12 ET-50	2040 mm	1280 mm
27X8.50-15	2080 mm	1070 mm
27X10.50-15	2080 mm	1150 mm

CARATTERISTICHE

- Doppio motore elettrico.
- Batteria al piombo.
- Caricabatteria integrato.
- Zero gas di scarico.
- Basse emissioni sonore.
- Sistema di recupero dell'energia in frenata.
- Trasmissione idrostatica 4WD con motori Direct Drive a pistoni radiali.
- DBS (Dynamic Block System).
- Braccio telescopico a doppia H con parallelogramma.
- ACI con joystick multifunzione (22 funzioni) con Pack 1.
- Freno di stazionamento automatico a dischi multipli.
- Multiconnettore idraulico.
- ROPS-FOPS Livello I.
- Strumento digitale multifunzione con funzione "service".
- 2 fari lavoro anteriori a led.
- Sedile ergonomico con sospensione regolabile, con braccioli e cintura di sicurezza.
- Pannelli indistruttibili.

EZ 7 / EZ 8 - OPZIONI

Opzioni	Codice
Adattatore multiconnettore/attacchi rapidi	C880221
Barra protezione laterale	C883020
Catene da neve per ruote 23x10.50-12, set di 2	C880046
Catene da neve per ruote 23x8.50-12, set di 2	C880041
Catene da neve per ruote 26x12.00-12, set di 2	C880042
Catene da neve per ruote 27x8.50-15, set di 2	C880045
Distanziali per ruota da 10 mm (max 1 pz. per ruota)	C880090
Distanziali per ruota da 55 mm (max 1 pz. per ruota), set di 4	C885010
Gancio traino (non compatibile con C883036)	C885014
Gancio traino a tubo da 2" (non compatibile con C883036)	C883062
GPS biridezionale	C883075
Kit per braccio flottante	C883011
Lampeggiante	C883039
Lato dx in policarbonato cabina smart	C883034
Lunotto posteriore in policarbonato cabina smart	C883035
Parabrezza in policarbonato cabina smart	C883000
Paraurti posteriore con protezioni laterali (non compatibile con C883062, C885014 e C880031)	C883036
Piastra aggancio/sgancio automatico	C880015
Piastra attacco posteriore (non compatibile con C883036)	C880031
Pneumatici Turf 23x10.50-12 ET-25, set di 4	C884008
Pneumatici Turf 23x8.50-12, set di 4	C884006
Pneumatici Turf 26x12.00-12 ET-50, set di 4	C884010
Pneumatici Skid 27x10.50-15, set di 4	C884012
Pneumatici Skid 27x8.50-15, set di 4	C884011
Pneumatici Tractor 23x10.50-12 ET-25, set di 4	C884007
Pneumatici Tractor 23x8.50-12, set di 4	C884005
Specchietti retrovisori	C880081
Stazione di ricarica rapida 160A (solo per EZ8)	C883808
Stazione di ricarica rapida 95A (solo per EZ8)	C883809