SERIE 4 - 5: 4.2 K - 5.2 K

http://tiny.cc/4seriesEN

MAX CAPACITÀ SOLLEVAMENTO	POTENZA	VELOCITÀ	PORTATA IDRAULICA	ALTEZZA BRACCIO
890* kg	25* hp	14 km/h	36 l/min	2,75 m

(*) 5.2 k

COMPLIANT WITH STAGE V AND TIER 4 FINAL EMISSION STANDARDS

Modello	4.2 K	5.2 K
Motore	Kubota D722, 3 cil. - 719 cc.	Kubota D902, 3 cil. - 898 cc.
Categoria di emissioni	Stage V and Tier 4 Final	
Potenza (Iso Gross) / Coppia	20 HP / 45.8 Nm @ 2600 rpm	25 HP / 55 Nm @ 2400 rpm
Carburante	Diesel	
Trasmissione	Idrostatica	
Velocità massima (1)	14 km/h	
Portata idraulica accessori	36 l/min	
Altezza massima braccio	2,75 m	
Carico di ribaltamento max. (2)	1100 kg	1110 kg
Capacità di sollevamento max. (3)	880 kg	890 kg
Forza di strappo / 50 cm	800 kg	
Forza di spinta (c)	900 kgf	
Pressione media al suolo (pneum. standard)	878 kg/m^2	905 kg/m^2
Raggio di sterzata: interno/esterno	890/1890 mm	
Pneumatici standard (profilo Tractor)	23x8.50-12	
Peso	990 kg	1020 kg
Codice	**C944001**	**C977017**

(1) Velocità massima raggiungibile con i pneumatici di diametro maggiore disponibili, su superficie piana e macchina senza attrezzature installate.
(2) Carico di ribaltamento con macchina non sterzata, braccio non esteso e appena sollevato da terra e zavorre. Il peso dell'accessorio è compreso.
(3) Capacità di sollevamento massima, con macchina non sterzata, braccio non esteso e appena sollevato da terra e zavorre. Il peso dell'accessorio è compreso.
Nota: fare riferimento al manuale di istruzioni per il diagramma di carico completo.

Copyright © 2021 by MultiOne Srl. All rights reserved. Questo materiale non può essere riprodotto o trasmesso in nessuna forma senza autorizzazione di MultiOne Srl. Le informazioni e le immagini contenute sono puramente illustrative e non vincolano il produttore, che si riserva il diritto di modificarle quando sia necessario senza obbligo di preavviso.

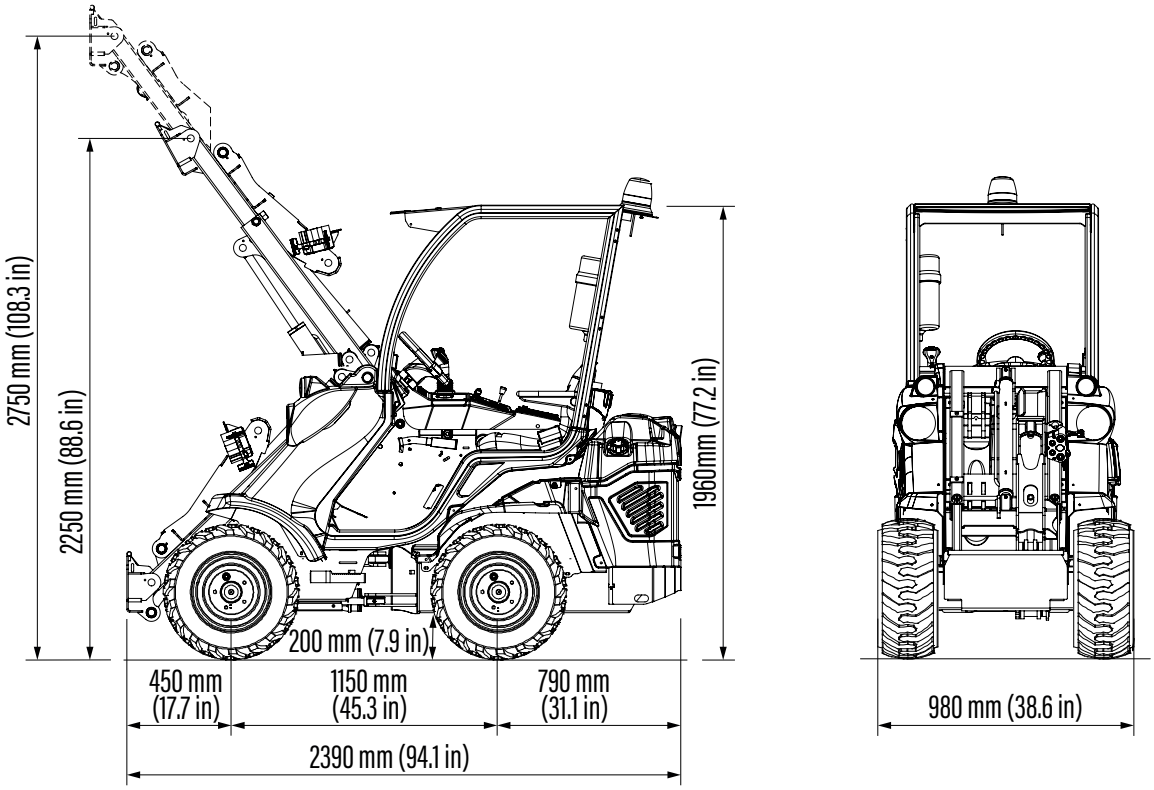

Pneumatici	Altezza	Larghezza
23x8.50-12	1960 mm	980 mm
23x10.50-12 ET-25	1960 mm	1090 mm
27x8.50-15	2010 mm	1000 mm
26x12.00-12 ET-50	1998 mm	1200 mm

CARATTERISTICHE

- Motori diesel a 3 cilindri, Kubota D722 da 719 cc o Kubota D902 da 898 cc, raffreddamento a liquido, avviamento elettrico e candelette preriscaldamento.
- Stage V e Tier 4 Final.
- Pannelli indistruttibili.
- Radiatore circuito idraulico.
- Pompa idrostatica a cilindrata variabile con comando idraulico.
- Braccio telescopico a doppia H, nella 5.2 k dotato di parallelogramma.
- Dynamic Block System (DBS) nella 5.2 k.
- Joystick a 4 funzioni.
- Multiconnettore idraulico.
- ROPS-FOPS Livello I.
- Strumento digitale multifunzione con funzione "service".
- Trasmissione idrostatica 4WD con motori Direct Drive.
- 2 fari lavoro anteriori.
- Sedile ergonomico regolabile riscaldato, con braccioli e cintura di sicurezza.
- Freno di stazionamento meccanico.
- Motori ruota ad alta efficienza.

Copyright © 2021 by MultiOne Srl. All rights reserved. Questo materiale non può essere riprodotto o trasmesso in nessuna forma senza autorizzazione di MultiOne Srl. Le informazioni e le immagini contenute sono puramente illustrative e non vincolano il produttore, che si riserva il diritto di modificarle quando sia necessario senza obbligo di preavviso.