SERIE 1: 1.1

http://tiny.cc/multione1-1EN

MAX CAPACITÀ SOLLEVAMENTO	POTENZA	VELOCITÀ	PORTATA IDRAULICA	ALTEZZA BRACCIO
250 kg	12 hp	8 km/h	19 l/min	1,8 m

COMPLIANT WITH STAGE V AND TIER 4 FINAL EMISSION STANDARDS

Modello	1.1
Motore	Yanmar L100 - 1 cilindro - 435cc
Categoria di emissioni	Stage V - Tier 4 Final
Potenza (Iso Gross) / Coppia	12 HP / 21 Nm @ 3000 rpm
Carburante	Diesel
Trasmissione	Idrostatica
Velocità massima	8 km/h
Portata idraulica accessori	19 l/min
Altezza massima braccio	1,8 m
Carico di ribaltamento max. (1)	320 kg
Capacità di sollevamento max. (2)	250 kg
Forza di strappo / 50 cm	250 kg
Forza di spinta (c)	500 kgf
Pressione media al suolo (pneum. standard)	298 kg/m^2
Raggio di sterzata: interno/esterno	0 / 993 mm
Pneumatici standard (profilo Tractor)	18x9.50-8
Peso	398 kg
Codice	**C926006**

(1) Carico di ribaltamento con braccio appena sollevato da terra. Il peso dell'accessorio è compreso.
(2) Capacità di sollevamento massima, con carico appena sollevato da terrra. Il peso dell'accessorio è compreso.

Copyright © 2021 by MultiOne Srl. All rights reserved. Questo materiale non può essere riprodotto o trasmesso in nessuna forma senza autorizzazione di MultiOne Srl. Le informazioni e le immagini contenute sono puramente illustrative e non vincolano il produttore, che si riserva il diritto di modificarle quando sia necessario senza obbligo di preavviso.

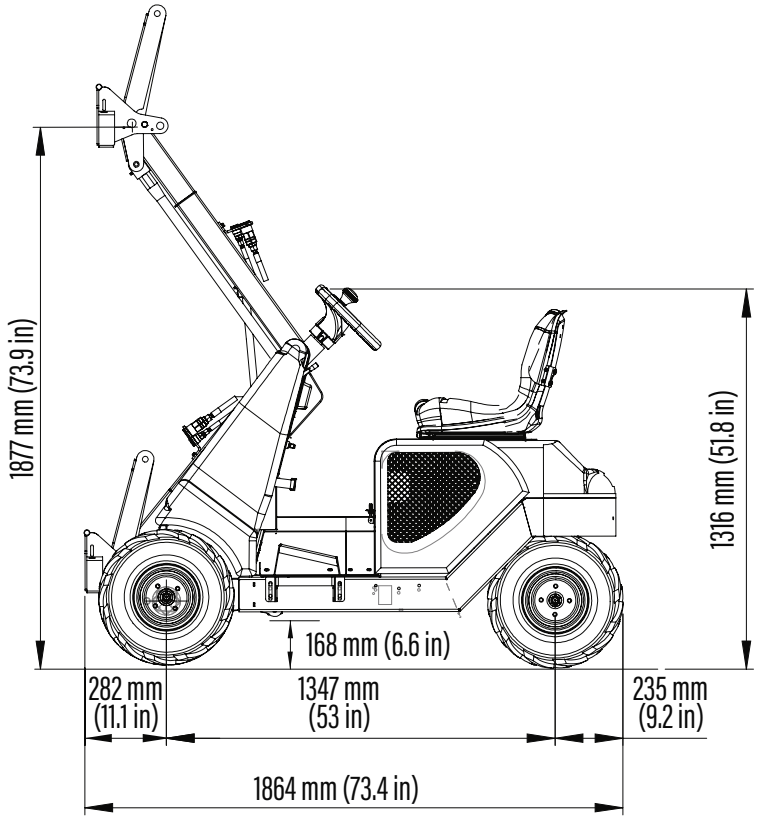

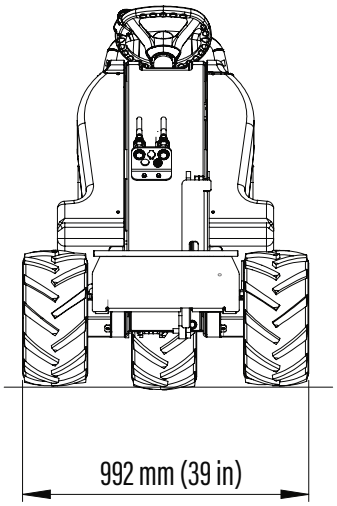

CARATTERISTICHE E OPZIONI

- Motore diesel a 1 cilindro, YANMAR L100, 435 cc, raffreddato ad aria con avviamento elettrico.
- Stage V e Tier 4 Final.
- Trasmissione idrostatica 3WD con differenziale bloccabile sull'asse anteriore.
- Pompa idrostatica a cilindrata variabile
- 3 attacchi rapidi idraulici per il collegamento degli accessori.
- Braccio con parallelogramma.
- Joystick a 4 funzioni.
- Sedile ergonomico regolabile.
- Freno di stazionamento meccanico.

Opzioni	Codice
Olio biodegradabile	C883059
Pneumatici Turf 18x9.50-8, set di 3	C885023
GPS biridezionale	C883075

Copyright © 2021 by MultiOne Srl. All rights reserved. Questo materiale non può essere riprodotto o trasmesso in nessuna forma senza autorizzazione di MultiOne Srl. Le informazioni e le immagini contenute sono puramente illustrative e non vincolano il produttore, che si riserva il diritto di modificarle quando sia necessario senza obbligo di preavviso.